РУКОВОДСТВО
ПО МОНТАЖУ

EUROAIR
powered by VB-airsuspension

делаем жизнь комфортнее

Mercedes-Benz Sprinter 2XX-3XX
Volkswagen Crafter 35

Вспомогательная пневмоподвеска
Комплекты 1550220100, 1550220100K

© 2018, EuroAir

Все права защищены. Никакая часть настоящей публикации, в том числе рисунки и схемы, не может быть воспроизведена, сохранена в запоминающих системах или передана в любой форме и любым способом - электронным, механическим, фотокопировальным, звукозаписывающим или иным - без предварительного разрешения издателя.

Автомобиль

Модель	Тип	Год	кг
Mercedes-Benz Sprinter	906 OK30, 906 OK 35, 906 KA30, 906 KA 35, 906 AC 30, 906 AC 35, 906 OK 35/4x4, 906 KA 35/4x4	2006 -	2800 - 3880 кг
Volkswagen Crafter	2FJE1, 2FJE2, 2EKE1, 2EKE2, 2EC1, 2EC2	2006 -	2800 - 3880 кг

Время монтажа

	Базовый комплект	Комфортный комплект
	3 часа	3,5 часа

Обозначения символов

	Затяжка
	Момент затяжки
	Совет

Цветовая маркировка

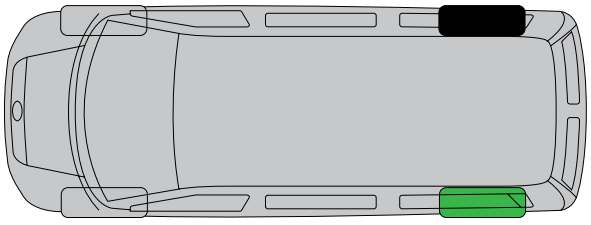

Цвет	***Сторона***
Черный	***Правая задняя***
Зеленый	***Левая задняя***

1. Инструкция по монтажу

Вспомогательная пневматическая подвеска EuroAir выпускается в:

- базовом комплекте (1550220100);
- комфортном комплекте (1550220100K).

Базовый комплект состоит, помимо иных деталей, из двух пневмобаллонов, двух внешних воздушных клапанов и воздушных шлангов. Данные два воздушных клапана могут устанавливаться как снаружи, так и внутри транспортного средства, согласно пожеланиям клиента. Изменять давление в пневмобаллонах возможно с помощью внешнего компрессора.

Комфортный комплект состоит, помимо иных деталей, из базового комплекта EuroAir, компрессора и панели управления. В зависимости от исполнения, панель управления может устанавливаться на приборную панель или на сиденье водителя.

Данная инструкция была тщательно составлена и включает в себя процедуры по монтажу базового и комфортного комплектов пневматической подвески EuroAir на серийные автомобили Mercedes-Benz Sprinter 3,5t и Volkswagen Crafter 3,5t.

Поскольку серийные автомобили подвергаются доработкам, возможно, что ваше транспортное средство будет отличаться от представленных на рисунках в данной инструкции. В некоторых случаях монтаж компрессора или панели управления на указанные EuroAir позиции будет невозможен. В этом случае вам следует выбрать подходящую позицию на внутренних поверхностях кабины.

При установке пневматической подвески EuroAir руководствуйтесь следующим:

- не прокладывайте кабели над аккумуляторной батареей и не крепите их к батарее;
- крепите воздушные шланги:
  - к транспортному средству через каждые 30 см с помощью хомутов. Убедитесь, что воздушные шланги не будут подвергаться трению, перегибам или вибрации;
  - с минимальным радиусом изгиба 8 см;
  - на расстоянии не менее 15 см от нагревающихся или движущихся частей;
- монтируйте воздушные шланги согласно цветовому коду, используемому EuroAir;
- консультируйтесь с клиентом при выборе места расположения воздушных клапанов;
- убедитесь в том, что при максимальном давлении (Рмакс. = 3,5 бар) вокруг пневматических рессор всегда обеспечивается зазор не менее 1 см.

EuroAir не может быть ответственна за повреждения, вызванные:

- слишком низким/высоким давлением в пневмобаллонах;
- загрузкой транспортного средства, большей, чем предписано производителем, и/или
- установкой пневматической подвески с нарушениями данной инструкции.

Там, где в тексте для болтов не указан класс прочности, эти болты относятся к классу прочности 8,8.

2. Установка пневморессор

Автомобили Mercedes Sprinter и Volkswagen Crafter производятся в различных конфигурациях. В зависимости от конкретной конфигурации, производитель устанавливает на транспортное средство определенную заднюю ось. Конструкции задних осей различаются. Чтобы установка комплекта была возможна на все типы осей, в комплект входят различные прокладки. Для установки комплекта необходимо определить два размера:

- ***высоту (h_1) седла рессоры, и;***
- ***расстояние между центрами отверстий кронштейна стабилизатора поперечной устойчивости (h_2).***

1. Измерьте высоту (h_1) седла рессоры.
2. Измерьте расстояние между центрами отверстий кронштейна стабилизатора поперечной устойчивости (h_2).

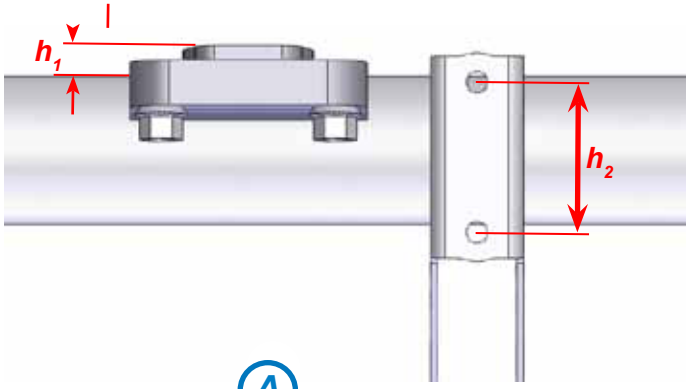

	Расстояние между центрами отверстий кронштейна стабилизатора поперечной устойчивости (h_2)	
Высота (h_1) седла рессоры	***76 мм***	***84 мм***
10 мм	Прокладка L	Прокладка J Прокладка L
25 мм	Прокладка K Прокладка L	Прокладка J Прокладка K Прокладка L
4 x 4	Прокладка J Прокладка K Прокладка L	Прокладка J Прокладка K Прокладка L

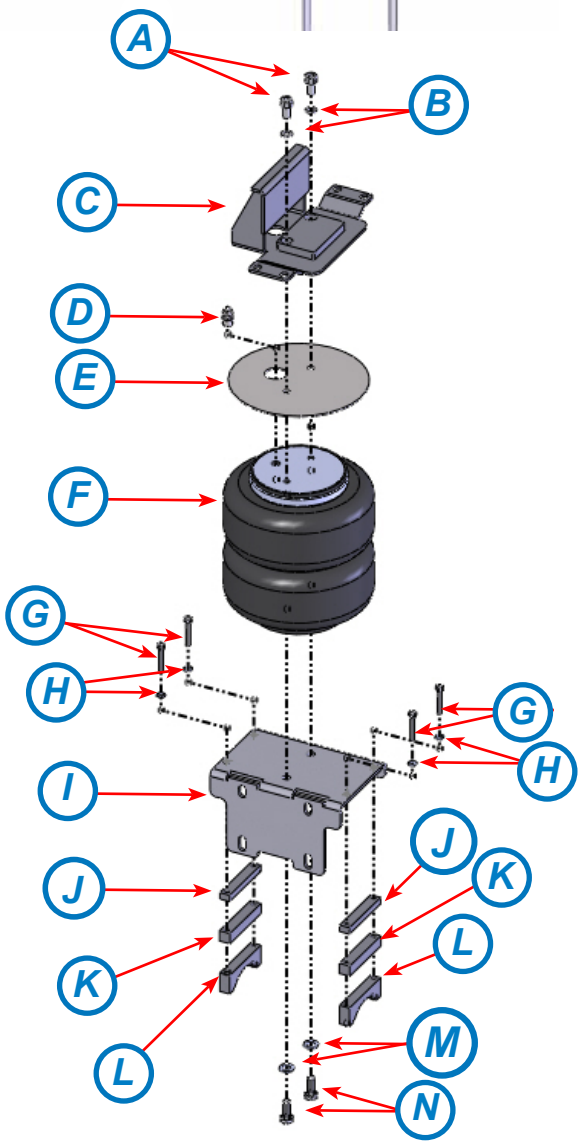

	Деталь
A	Винт с внутренним шестигранником M8x20
B	Шайба M8
C	Верхний кронштейн пневморессоры NCV3 3,5t
D	Штуцер пневмопровода
E	Защитная крышка
F	Пневмобаллон
G	Болт M6x40
H	Шайба M6
I	Нижний кронштейн пневморессоры NCV3 3,5t
J	Прокладка NCV3 3,5t 10 мм
K	Прокладка NCV3 3,5t 16 мм
L	Прокладка NCV3 3,5t
M	Шайба M8
N	Болт M8x20

Внимание! Пневморессоры (левая и правая) устанавливаются зеркально относительно друг друга.

3. Выберите по таблице на предыдущей странице требуемые прокладки.
4. Установите прокладки на нижний кронштейн пневморессоры. Не затягивайте болты, данные болты должны свободно перемещаться на оси.

	8x	*M6 x 40*
	8x	*Шайба M6*

5. Установите нижний кронштейн пневморессоры (**I**) на пневмобаллон.

Nm 22Nm	4x	*M8 x 20*
	4x	*Шайба M8*

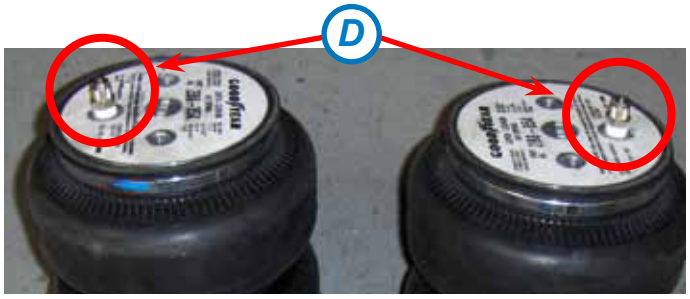

6. Установите штуцер пневмопровода (**D**) на пневмобаллон (**F**).

Nm 5 Nm	2x	*Штуцер пневмопровода*

7. Установите верхний кронштейн пневморессоры на пневмобаллон. Поместите защитную крышку между пневмобаллоном и данным кронштейном.

Nm 22 Nm	4x	*Винт с внутренним шестигранником M8x20*
	4x	*Шайба M8*

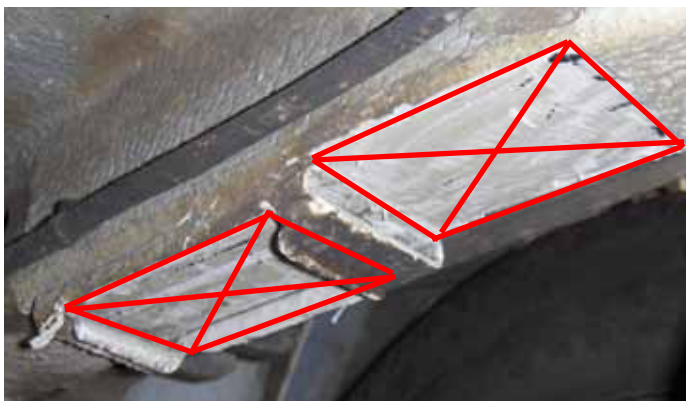

8. Установите транспортное средство на опоры и снимите колеса.
9. Снимите отбойники.
10. Удалите защитное покрытие с нижней стороны балки шасси, как показано на рисунке.

11. Удалите защитное покрытие с внутренней стороны балки шасси. Площадь зачищенной площадки вдоль балки должна быть не меньше, чем площадь кронштейна отбойника (см. рис.).

12. Обработайте поверхность аэрозольным антикоррозионным средством.

13. Установите монтажную пластину в кронштейн отбойника.

	Совет: в случае необходимости воспользуйтесь пластиковым молотком.

14. Ослабьте кронштейн, используемый для крепления стабилизатора поперечной устойчивости к задней оси.

15. В случае, если на транспортное средство установлены прокладки (**O**) между задней осью и пневморессорами (вариант 4x4), снимите деталь, установленную между задней осью и кронштейном стабилизатора (**P**).

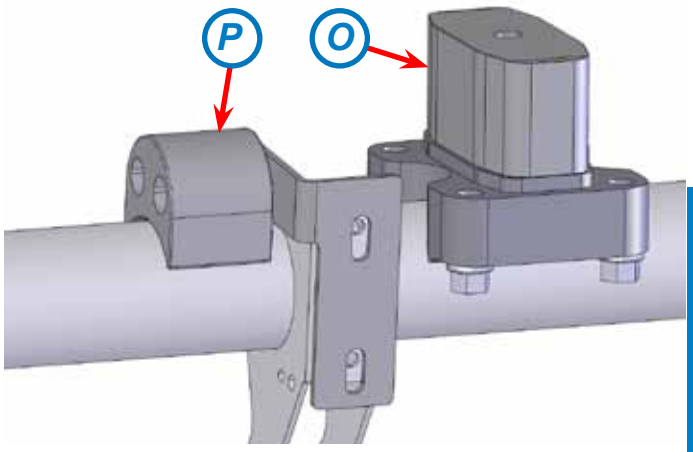

16. Установите нижний кронштейн пневморессоры между задней осью и кронштейном стабилизатора поперечной устойчивости.
17. Закрепите этот кронштейн и нижний кронштейн пневморессоры на задней оси. *Если ваше транспортное средство не оснащено стабилизатором поперечной устойчивости, используйте только болты и шайбы.*

Nm ***60 Nm***	***4x*** ***4x***	***M10x40 Kl. 10.9*** ***Шайба M10***

18. Установите верхний кронштейн пневморессоры на монтажную пластину.

Внимание! Штуцеры пневмопроводов должны быть снаружи балки

Nm 22 Nm	8x 8x	M8 x 12 Шайба M8

19. Закрепите трос ручного тормоза хомутом на нижнем кронштейне пневморессоры.
20. В состав комплекта входит гофрированная трубка для защиты против истирания. Поместите воздушные шланги в трубку перед подсоединением к пневморессорам.
21. Подсоедините воздушные шланги (в гофрированной трубке) к пневморессорам.

Внимание! Если вами был заказан Комфортный комплект, перейдите к следующей главе, игнорируя нижеуказанные пункты.

22. Установите заправочные вентили.
23. Проложите воздушные шланги до заправочных вентилей.
24. Закрепите воздушные шланги на транспортном средстве.
25. Установите снятые задние колеса.

Nm 240 Nm	12x	Оригинальные колесные болты (для СТАЛЬНЫХ дисков)

Nm 180 Nm	12x	Оригинальные колесные болты (для ЛИТЫХ дисков)

26. Наполните пневморессоры воздухом до давления в 1 бар.
27. Затяните болты, установленные в п. 4.

	8x 8x	M6 x 40 Шайба M6

28. Наклейте стикер с указанием давления в пределах 10 см от заправочных вентилей.

3. Комфортный комплект

3.1 Установка компрессора

1. Снимите ремень безопасности, затем снимите основание сиденья водителя.

	5x	***Оригинальное крепление***

2. В передней части находятся два отверстия. Установите компрессор на эти отверстия.

	2x	***Колпачковая гайка M5***
	2x	***Шайба M5***

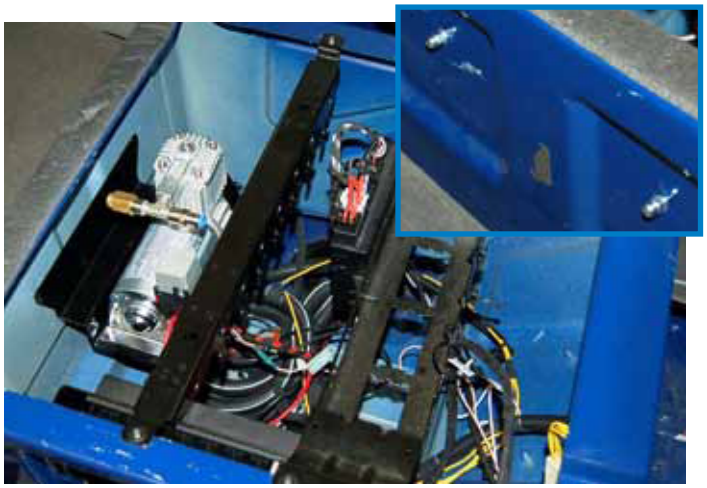

3.2 Установка панели управления на приборную панель

В данной главе описывается монтаж панели управления на приборную панель. Если вы устанавливаете Комфортный комплект на сидение водителя, перейдите к следующей главе.

Внимание! После установки Комфортного комплекта на транспортное средство не допускается установка в систему заправочного вентиля.

1. Снимите крышку приборной панели (***1***).
2. Снимите отделение для аксессуаров (***2***), расположенное над пепельницей.

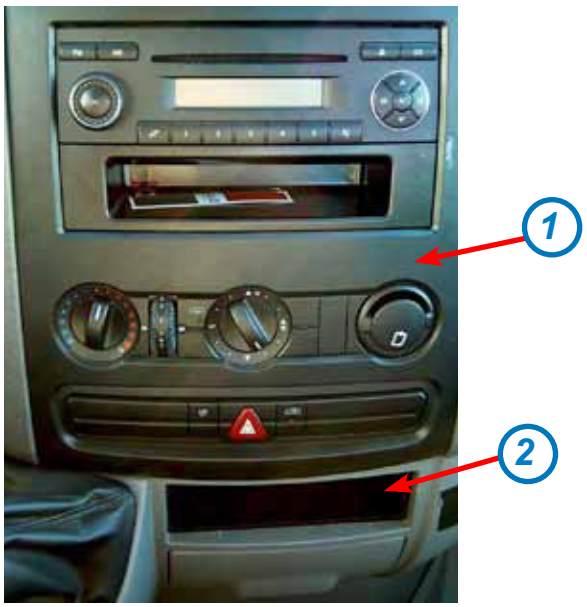

3. Выкрутите два винта над отделением для аксессуаров (*3*).
4. Открутите две пластинчатых гайки (*4*), в которые вкручивались винты.

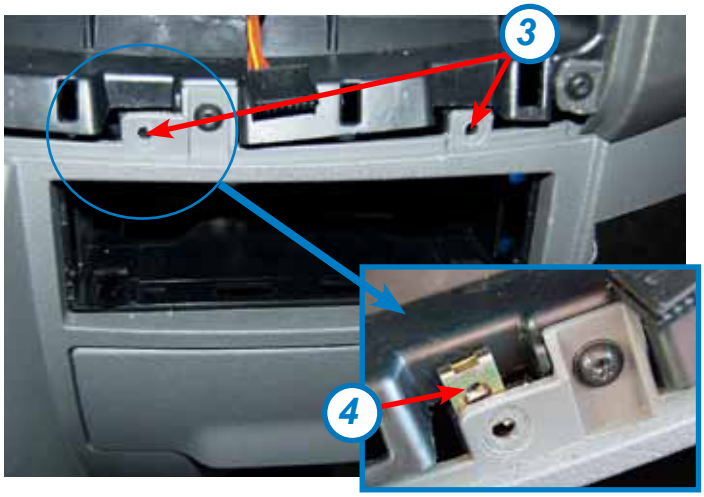

5. Накрутите до упора две соединительных гайки на болты (*5*) на монтажном кронштейне.

	2x	***Соединительные гайки M5***

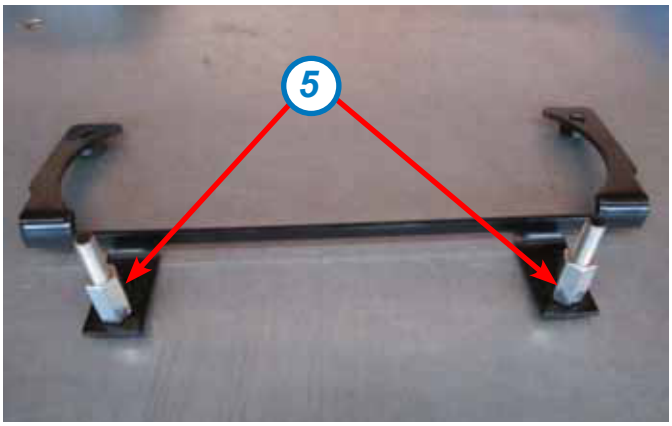

6. Установите монтажный кронштейн с задней стороны отверстий над отделением для аксессуаров.
7. Накрутите две конусные гайки и затяните их.

	2x	***Конусные гайки***

8. Снимите крышку батарейного отсека.

9. Закрепите панель управления (*6*) на монтажном кронштейне с помощью двух винтов (*7*). Перед установкой проведите воздушные шланги в отверстие и проложите их до приборной панели по левой стороне транспортного средства.

	2x	***Винт с полукруглой головкой M5x12***

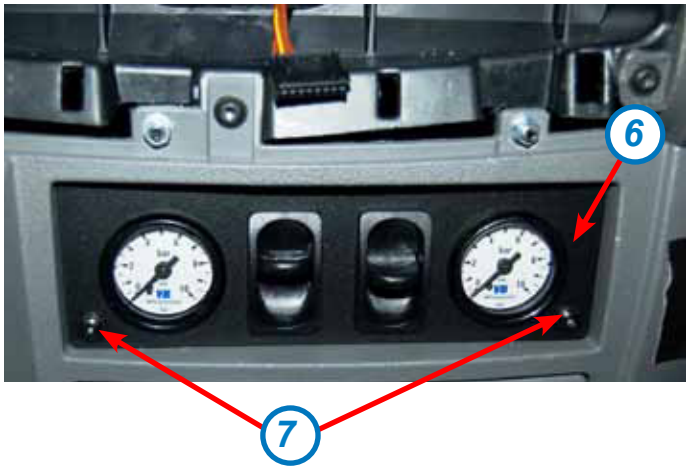

10. Установите панель приборов (*1*).
11. Проложите зеленый и черный воздушные шланги и жгут проводов вдоль аккумуляторной батареи.
12. Проложите воздушные шланги и кабели вдоль оригинального жгута проводов до сиденья водителя.

3.3 Установка панели управления на кресло водителя

В данной главе описана установка панели управления на сиденье водителя.

Внимание! После установки Комфортного комплекта на транспортное средство не допускается установка в систему заправочного вентиля.

1. Снимите крышку и выкрутите два винта (*8*). Если вторая планка закреплена на сиденье, ослабьте также и эту планку.

	2x/4x	***Оригинальное крепление***

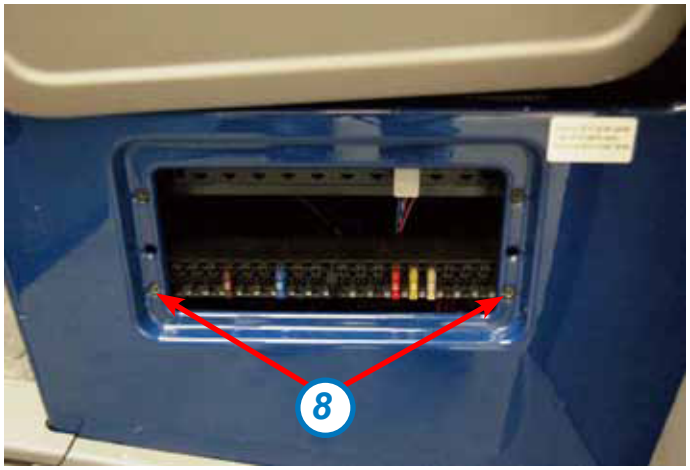

2. Установите боковые крепления **1555370517** (левое) и **1555370518** (правое) на панель предохранителей с помощью самонарезающих винтов и прокладок (*9*).

	2x/4x	***Самонарезающий винт 3,5x25***
	2x	***Прокладка***

3. Проложите воздушные шланги между рамой сиденья и блоком предохранителей внутри рамы и установите панель управления над боковыми креплениями.

4. Закрепите панель управления двумя специальными винтами с пластмассовой головкой.

	2x	***Винт с насеченной головкой M5x12***

3.4 Подключение панели управления

1. Подсоедините провода к батарее:
   - ***красный*** к положительному выводу батареи;
   - ***черный*** к отрицательному выводу батареи.

2. Поместите синий воздушный шланг в черную гофрированную трубку (*10*).
3. Подсоедините синий воздушный шланг к компрессору.

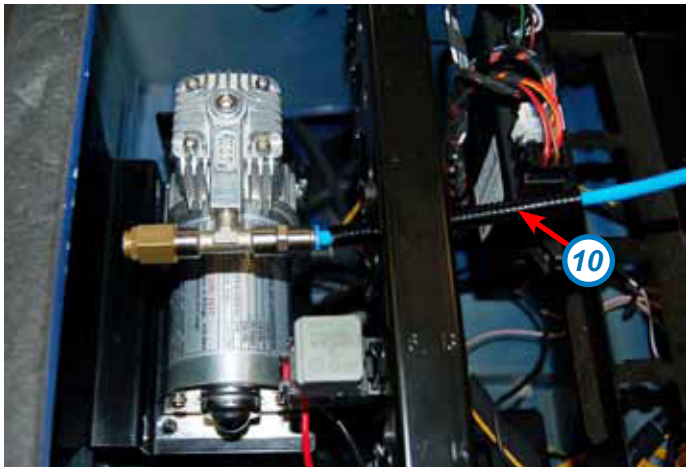

4. Подсоедините разъем компрессора к разъему на панели управления.
5. Закрепите кабель и воздушные шланги на транспортном средстве.
6. Установите снятые задние колеса.

Nm ***180 Nm***	***12x***	***Оригинальные болты колес***

7. Проверьте функционирование системы.
8. Проверьте систему на предмет утечек воздуха.
9. Установите все снятые детали.
   Затяните болт ремня безопасности с крутящим моментом 37 Nm.
10. Наклейте стикер с указанием давления поблизости от панели управления.

EUROAIR

powered by VB-airsuspension

www.vbrus.ru