MB V-class (Vito)

У Вас высококлассный представительный автомобиль!
От всей души поздравляем!

Хотите максимальный комфорт без ущерба безопасности? Хотите уверенное преодоление препятствий и восхитительную мягкость хода при стабильности крейсера? Хотите, Ваш автомобиль станет еще более умным и галантным? Он поможет вам легче войти в салон и сделает еще более удобным выход.

Наше предложение для Вас, Вашей семьи, Ваших друзей, Ваших клиентов!

Голландская компания VB-Airsuspension B.V., являясь давним партнером концерна Daimler AG (Mercedes-Benz), разработала решение для достижения нового уровня – полностью автоматическую пневматическую подвеску задней оси (VB-FullAir 2C) или обеих осей (VB-FullAir 4C) для Вашего автомобиля V-class или Vito.
Это то, что сделает автомобиль эксклюзивным для владельцев, и удовольствие от поездки не будет омрачено некачественным дорожным покрытием.
Наша двухлетняя гарантия и наличие запасных частей – приятное дополнение для людей, ценящих спокойствие и уверенность.

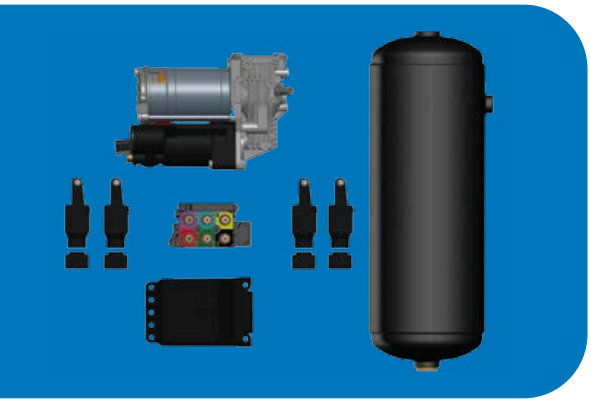

Преимущества системы VB-FullAir:

- Постоянная высота при езде
- Повышенный комфорт
- Улучшенная управляемость
- Повышенная устойчивость автомобиля
- Максимальный комфорт для пассажиров
- Более удобные посадка в автомобиль и высадка из автомобиля
- Щадящая перевозка хрупких грузов
- Облегчение загрузки/выгрузки груза
- Уменьшение износа шин/тормозов
- Запасное колесо остается на штатном месте

Режимы работы VB-FullAir

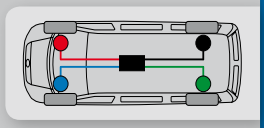

- Память (2 положения)
- Режим "Парковка" *
- Режим "Автогоризонт" *
- Режим "Бездорожье" *
- Режим "Спорт"*

Варианты исполнения

- комплект для задней оси VB-FullAir 2C
- комплект для обеих осей VB-FullAir 4C (заднеприводной автомобиль)
- комплект для обеих осей VB-FullAir 4C (полнопрводный автомобиль)
- комплект для обеих осей VB-FullAir 4C +30mm (полноприводный автомобиль)

Заводские опции

Важно: По возможности всегда заказывайте коды "EK1" для Vito и "ED5" для V-class при заказе автомобиля у дилера Mercedes-Benz.

VB-FullAir	передняя ось	задняя ось
Наивысшее положение	+45 mm	+40 mm
Самое нижнее положение	-80 mm	-75 mm
Режим "Бездорожье"	+20 mm	+20 mm
Режим "Парковка"	-65 mm	-65 mm
Режим "Спорт"	-20 mm	-25 mm

* в зависимости от версии
все измерения приведены в качестве информации и могут отличаться

VB-Airsuspension©